20 LED-Modulkette 4M5050 RGB Linse

SMD 3-Chip | 1,44 W | 12 V | IP 65 | ∢ 160° | -20°C 50°C | 60-180 | 20 Kette | 5 Jahre Garantie | CE RoHS

Artikel		Strom (mA)	Watt (W)	€/St
6500914	LED-Modul 4M5050 RGB Linse	120	1,44	

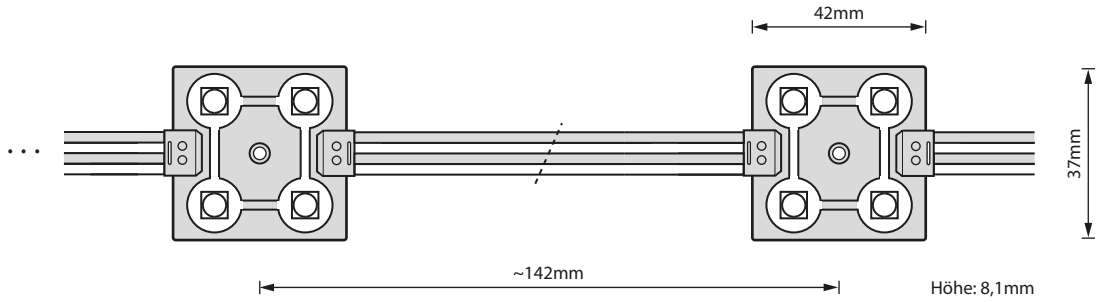

anwenderfreundliche Modulketten, speziell zur Ausleuchtung von Relief-Buchstaben und Leuchttransparenten

Anschlussschema LED-Modulkette 4M5050 RGB Linse
(mittige 12V-Einspeisung)

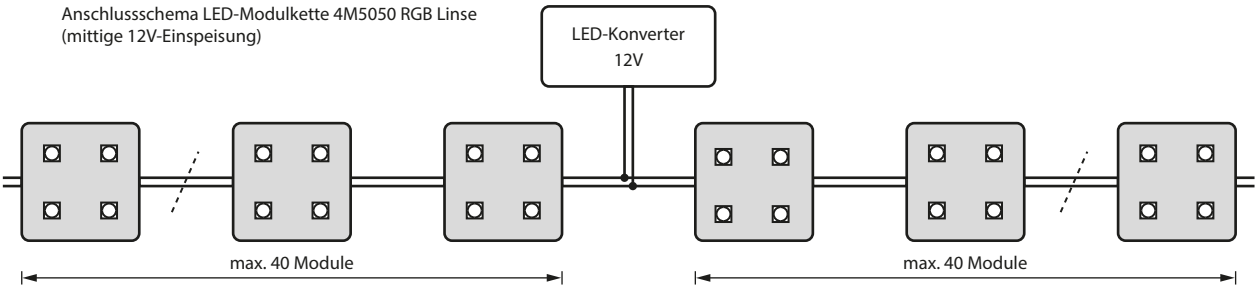

Alle Lieferungen erfolgen gemäß unseren Verkaufsbedingungen 07/03, technische Änderungen vorbehalten, alle Angaben ohne Gewähr. 2024
Die LED-Module sind ausschließlich zur Verwendung in Lichtwerbeanlagen und Lichtwerbegeräten zulässig.